Jambe de force : vue d'ensemble du montage

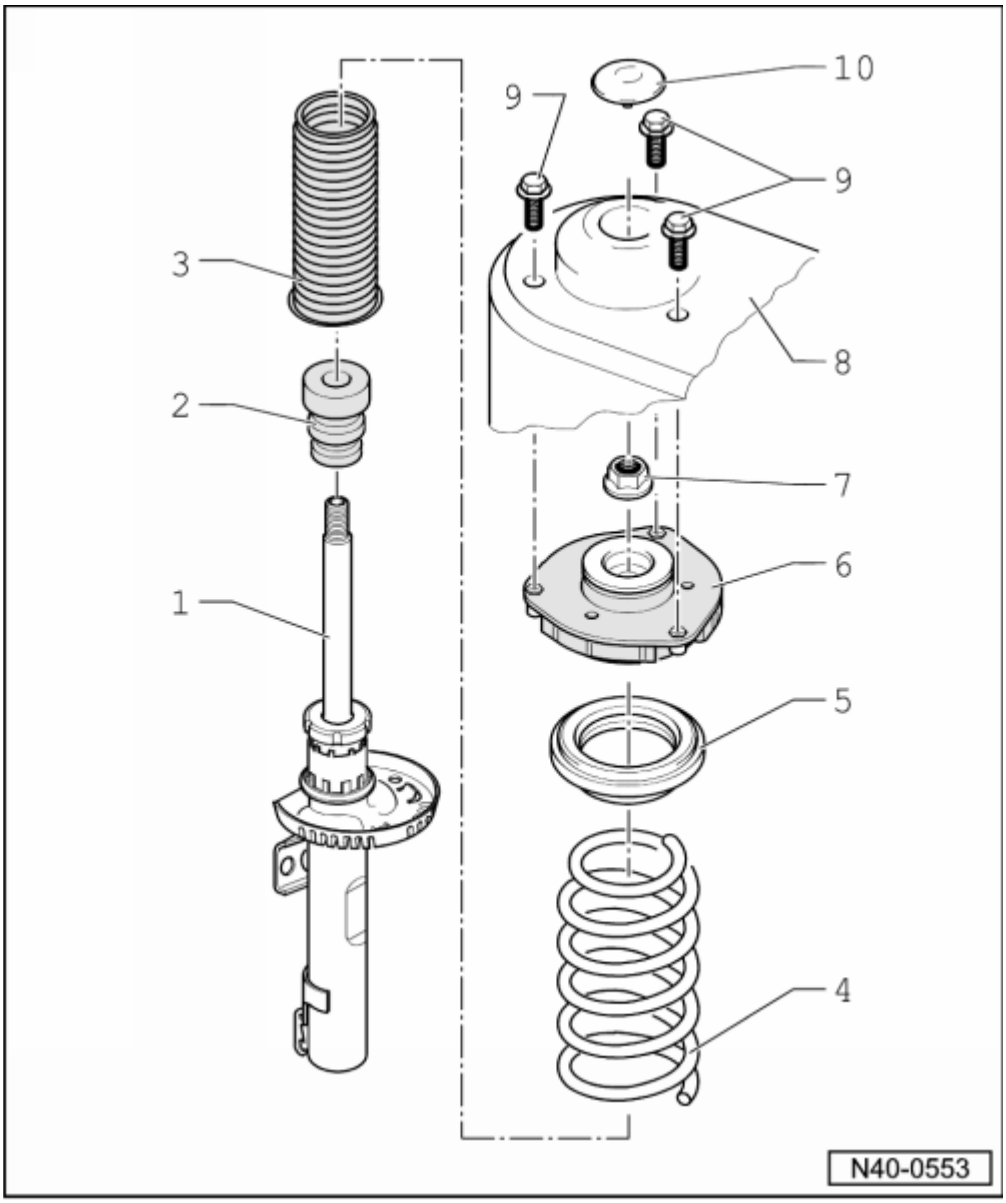

1 - Amortisseur

q Peut être remplacé individuellement

q Appariement → Catalogue électronique des pièces de rechange

q Sur les véhicules équipés du système d'amortissement à régulation électronique (Audi magnetic ride), il faut réinitialiser la position de régulation après remplacement d'un amortisseur → Lecteur de diagnostic.

2 - Butée caoutchouc

q Pas montée sur les véhicules équipés d'un système d'amortissement à régulation électronique (Audi magnetic ride).

3 - Gaine de protection

4 - Ressort hélicoïdal

q Dépose et repose → Chapitre

q Tenir compte du repère de couleur

q Appariement → Catalogue électronique des pièces de rechange

Appariement des ressorts d'après le numéro PR

Ces numéros se trouvent sur la plaque d'identification du véhicule.

q La surface de la spire du ressort ne doit pas être endommagée

5 - Roulement à billes axial rainuré

6 - Palier de jambe de force

q Respecter le sens de montage

7 - Écrou

q 60 Nm

q Autoserreur

q Remplacer après chaque démontage

8 - Tourelle de jambe de force

9 - Vis

q 15 Nm + 90°

q Remplacer après chaque démontage

10 - Capuchon de protection